Холодные кровли - Террасы, тротуарная плитка свободно уложена на гравий, Гидроизоляция - мембрана (ПВХ, ЕПДМ, ПЭ)

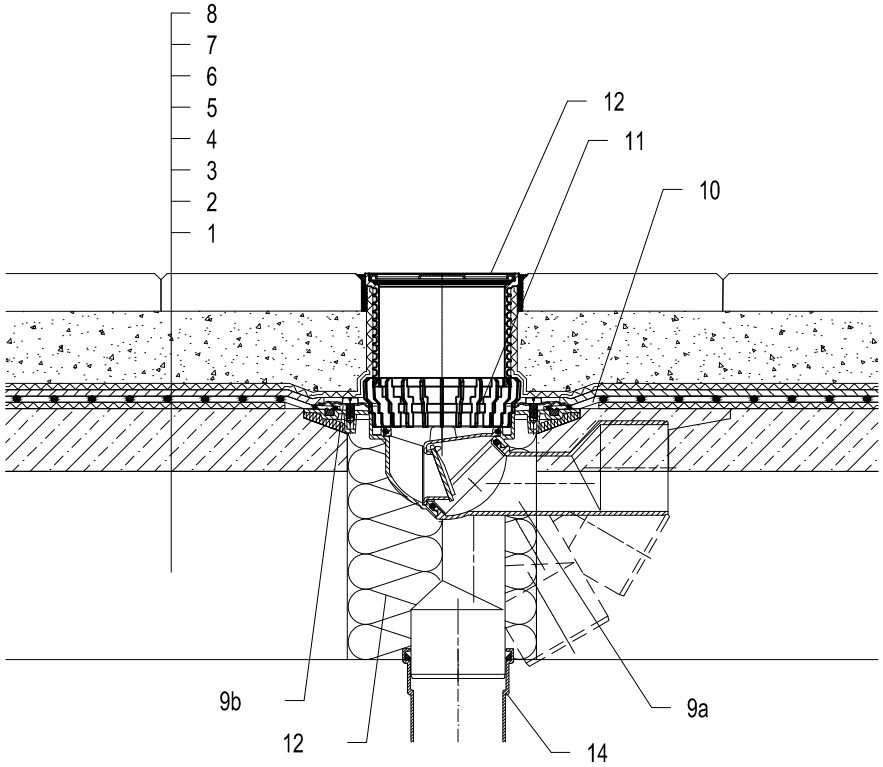

1 Несущая конструкция

2 Бетон - разуклонка

3 Разделительный и дилатационный слой

4 Гидроизоляция - мембрана (ПВХ, ЕПДМ, ПЭ)

5 Дренажный слой

6 Фильтрующий слой

7 Слой бетона

8 Тротуарная плитка

9a Трап для балконов и террас HL80 с битумным полотном, поворотный с обжимным фланцем, с морозоустойчивой запахозапирающей заслонкой. Класс нагрузки К3 (300 кг).

9b HL83.0 — фланец из нержавеющей стали с резиновым уплотнительным кольцом и комплектом саморезов

HL83.P — фланец из ПВХ с резиновым уплотнительным кольцом и комплектом саморезов

10 Изоляционная манжета, смотри подробность принадлежности

11 Дренажное кольцо HL180

12 Насадка с решеткой для сливных отверстий из высококачественной стали 115x115 мм и опорные рамы 123x123 мм (в комплекте с HL80)

13 Монтажная пена

14 Труба (ПП, ПВХ)

Примечание:

Для обогрева трапа рекомендуется использовать HL82 - комплект электрообогрева от сети напряжением 230В, мощностью 18Вт. (Комплект электрообогрева HL82 монтируется на корпус трапа до монтажа трапа.)

Рекомендуемый размер отверстия в перекрытии Ø185mm,⧄185x185mm. При монтаже трапа необходимо обратить вримание на то, что фланец корпуса трапа должен быть нижней точкой водосбора. Поэтому мы рекомендуем фланец корпуса трапа устанавливать на 10 мм ниже разуклонки.

Для предотвращения выпадения конденсата на наружной поверхности трапа, его необходимо утеплить.

112122X