WARMDACH – KOMBIDÄCHER, PLATTENBELAG AUF ABSTANDSHALTER
ABDICHTUNG – BITUMINÖSE DICHTUNGSBAHN

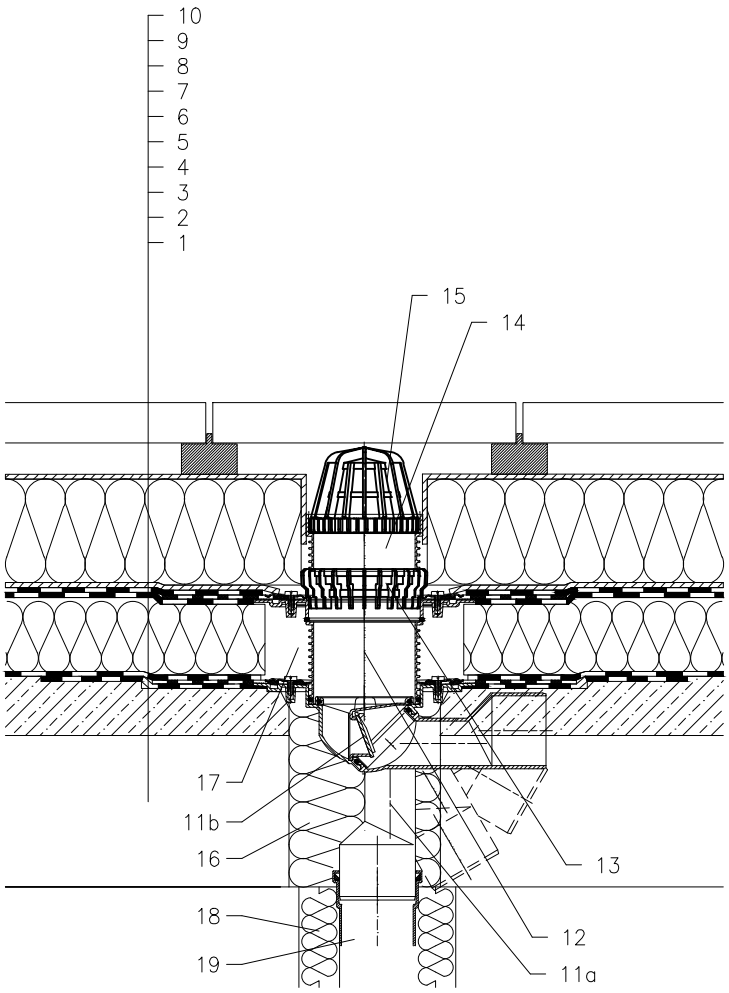

1 UNTERKONSTRUKTION
2 GEFÄLLEBETON
3 DAMPFSPERRE UND PROVISORISCHE WASSERDICHTE SICHERUNGSISOLATION AUS BITUMENBAHNEN
4 WÄRMEDÄMMUNG
5 ABDICHTUNG – BITUMINÖSE DICHTUNGSBAHN GEMÄß FLACHDACHRICHTLINIEN
6 ABDICHTUNG – BITUMINÖSE DICHTUNGSBAHN VOLLFLÄCHIG GEMÄß FLACHDACHRICHTLINIEN
7 DRÄNAGESCHICHT
8 WÄRMEDÄMMUNG XPS
9 SEPARATIONSSCHICHT
10 PLATTENBELAG AUF ABSTANDSHALTER
11a ABLAUFKÖRPER HL80.3H MIT WERKSSEITIG AUFGESCHWEISSTER BITUMENMANSCHETTE ø400 mm,
11b FROSTSICHERE GERUCHSSPERRE HL080.4E
12 AUFSTOCKELEMENT HL85NH
MIT WERKSSEITIG AUFGESCHWEISSTER BITUMENMANSCHETTE
(VERLÄNGERUNG MIT AUFSTOCKELEMENT HL340N)
13 ENTWÄSSERUNGSRING HL180
14 AUFSTOCKELEMENT HL340N
15 LAUBFANGKORB (IM LIEFERUMFANG VON HL80.3H), alt. HL181
16 MONTAGESCHAUM
17 FREIEN RAUM MIT MINERALWOLLE AUSFÜLLEN
18 WÄRMEDÄMMUNG FÜR ABLAUFLEITUNG
19 ABLAUFLEITUNG
20 MANSCHETTE AUS BITUMENBAHN, ø750 mm

BEMERKUNG:

ZUM BEHEIZEN DES ABLAUFES KANN DAS BEGLEITHEIZUNGSSET HL82 MIT SELBSTREGULIERENDER WÄRMEQUELLE 18W/230V VERWENDET WERDEN. (DAS HEIZBAND WIRD VOR DEM VERLEGEN DES ABLAUFES UM DEN ABLAUFKÖRPER GEWICKELT)
EMPFOHLENES KERNBOHRUNGSMASS IST GLEICH ø185mm,▱185x340mm.
BEI DER VERLEGUNG DES ABLAUFES IST DARAUF ZU ACHTEN DAS DER DICHTFLANSCH ALS TIEFSTER ENTWÄSSERUNGSPUNKT POSITIONIERT IST, DAHER EMPFEHLEN WIR DIESEN CA.1cm UNTER DEM GEFÄLLSBETON ZU VERSETZEN.
UM KONDENSWASSERBILDUNG ZU VERMEIDEN IST FÜR EINE BAUSEITIGE WÄRMEDÄMMUNG DES ABLAUFES ZU SORGEN.

142131BX